見積参考資料

工事名　Ｒ１徳土　鳴門海岸　鳴・鳴門土佐泊浦　人工リーフ標識工事（２）

◇経費情報◇

工種区分	海岸工事
単価地区	徳島東部１
施工地域・工事場所	補正無し（地方部　施工場所が一般交通等の影響を受けない場合）
前金支出割合	補正を行わない
契約保証	金銭的保証
現場環境改善費	計上しない

注意

「見積参考資料」は入札参加者の迅速で適正な工事費の見積りのための一資料であり、請負契約を拘束するものではない。

土木工事設計労務単価及び
設計業務委託等技術者単価については
令和２年３月から適用する単価を採用している。

設計内訳書（人工リーフ標識工事）

工事名	Ｒ１徳土　鳴門海岸　鳴・鳴門土佐泊浦　人工リーフ標識工事（２）	事業区分 工事区分	海岸整備 人工リーフ標識整備

工事区分・工種・種別・細別	規格	単位	数量	単価	金額	数量・金額増減	摘要
人工リーフ標識整備 標識灯S3		式	1				
海岸土工		式	1				
ｸﾞﾗﾌﾞ浚渫工		式	1				
ｸﾞﾗﾌﾞ浚渫		m3	919				単　1号
捨石工		式	1				
本体捨石		m3	429				単　2号
本体捨石均し 本均し		m2	40				単　3号
本体捨石均し 荒均し		m2	301				単　4号
標識工		式	1				
標識工		式	1				
標識灯 RSL-P352S型		基	1				単　5号
基礎工		式	1				
基礎工		式	1				

設計内訳書（人工リーフ標識工事）

工事名	Ｒ１徳土　鳴門海岸　鳴・鳴門土佐泊浦　人工リーフ標識工事（２）	事業区分 工事区分	海岸整備 人工リーフ標識整備

工事区分・工種・種別・細別	規格	単位	数量	単価	金額	数量・金額増減	摘要
ｺﾝｸﾘｰﾄ	ｺﾝｸﾘｰﾄ規格:18-8-40(高炉)	m3	56				単　6号
型枠	型枠の種類:一般型枠	m2	42				単　7号
ﾙｰﾌｨﾝｸﾞ敷設		m2	28				単　8号
吊鉄筋	丸鋼材料規格･径:SS400　φ44mm	t	0.285				単　9号
鉄筋	鉄筋材料規格･径:SD345 D13	t	0.634				単　10号
本体工		式	1				
本体工		式	1				
鋼管杭 φ700×19mm L=8.5m SKK490		本	1				単　11号
電気防食		箇所	1				単　12号
根固工		式	1				
根固工		式	1				
消波根固ﾌﾞﾛｯｸ製作 実質量8.078t 18-8-40(高炉) W/C≦60%		個	32				単　13号
据付工		式	1				

設計内訳書（人工リーフ標識工事）

工事名	Ｒ１徳土　鳴門海岸　鳴・鳴門土佐泊浦　人工リーフ標識工事（２）	事業区分 工事区分	海岸整備 人工リーフ標識整備

工事区分・工種・種別・細別	規格	単位	数量	単価	金額	数量・金額増減	摘要
据付工		式	1				
根固ﾌﾞﾛｯｸ運搬据付 海上一連方式 据付 8.078t		個	32				単　14号
大型ﾌﾞﾛｯｸ据付･仮置 海上一連方式 非航旋回起重機船 据付		個	1				単　15号
撤去工		式	1				
撤去工		式	1				
灯浮標撤去		基	1				単　16号
ﾌﾞﾛｯｸ撤去		基	1				単　17号
直接工事費		式	1				
共通仮設		式	1				
共通仮設費		式	1				
安全費		式	1				
安全監視船 標識灯S3		日	30				単　18号
共通仮設費（率計上）		式	1				

設計内訳書（人工リーフ標識工事）

工事名	Ｒ１徳土　鳴門海岸　鳴・鳴門土佐泊浦　人工リーフ標識工事（２）	事業区分 工事区分	海岸整備 人工リーフ標識整備

工事区分・工種・種別・細別	規格	単位	数量	単価	金額	数量・金額増減	摘要
純工事費		式	1				
現場管理費		式	1				
工事原価		式	1				
一般管理費等		式	1				
工事価格		式	1				
消費税額及び地方消費税額		式	1				
工事費計		式	1				

1次単価表

単価使用年月	2020.03
歩掛適用年月	2020.03
労務調整係数	1.000-00000　0.0　0

単　1号	ｸﾞﾗﾌﾞ浚渫		単位	m3	単位数量	1	単価	
名称・規格		条件	単位	数量	単価	金額	摘要	
ｸﾞﾗﾌﾞ浚渫		普通地盤,標準外,鋼D 2.5m3,ｽﾊﾟｯﾄﾞ式,無し,鋼D 600PS型,無し,砂質土砂,10～30未満,普通,普通,15m未満	m3	1			単　19号	
合計								
単価							円／m3	

1次単価表

単価使用年月	2020.03
歩掛適用年月	2020.03
労務調整係数	1.000-00000　0.0　0

単　2号	本体捨石		単位	m3	単位数量	1	単価	
名称・規格		条件	単位	数量	単価	金額	摘要	
捨石投入		30%,標準,10m未満,1,000m3未満	m3	1			単　20号	
合計								
単価							円／m3	

1次単価表

単価使用年月	2020.03
歩掛適用年月	2020.03
労務調整係数	1.000-00000　0.0　0

単　3号	本体捨石均し 本均し		単位	m2	単位数量	1	単価	

名称・規格	条件	単位	数量	単価	金額	摘要
捨石本均し･荒均し(水中)	無し,本均し,±5cm,200～1,000kg/個未満,普通,800m2未満,潮待ち部以外,10m未満,無し	m2	1			単　21号
合計						
単価						円／m2

1次単価表

単価使用年月	2020.03
歩掛適用年月	2020.03
労務調整係数	1.000-00000　0.0　0

単　4号	本体捨石均し 荒均し		単位	m2	単位数量	1	単価	

名称・規格	条件	単位	数量	単価	金額	摘要
捨石本均し･荒均し(水中)	無し,荒均し,±30cm,200～1,000kg/個未満,普通,800m2未満,潮待ち部以外,10m未満,無し	m2	1			単　22号
合計						
単価						円／m2

１次単価表

単価使用年月	2020.03
歩掛適用年月	2020.03
労務調整係数	1.000-00000　0.0　0

単　5号	標識灯 RSL-P352S型		単位	基	単位数量	1	単価	

名称・規格	条件	単位	数量	単価	金額	摘要
標識灯 RSL-P352S型		基	1			
合計						
単価						円／基

１次単価表

単価使用年月	2020.03
歩掛適用年月	2020.03
労務調整係数	1.000-00000　0.0　0

単　6号	ｺﾝｸﾘｰﾄ	ｺﾝｸﾘｰﾄ規格:18-8-40(高炉)	単位	m3	単位数量	1	単価	

名称・規格	条件	単位	数量	単価	金額	摘要
ｺﾝｸﾘｰﾄ	無筋･鉄筋構造物,ｺﾝｸﾘｰﾄﾎﾟﾝﾌﾟ車打設,18-8-40(高炉),10m3以上100m3未満,一般養生,延長無し,全ての費用	m3	1			
合計						
単価						円／m3

１次単価表

単価使用年月	2020.03
歩掛適用年月	2020.03
労務調整係数	1.000-00000　0.0　0

単　7号	型枠	型枠の種類:一般型枠	単位	m2	単位数量	1	単価	

名称・規格	条件	単位	数量	単価	金額	摘要
型枠	一般型枠,鉄筋･無筋構造物	m2	1			
合計						
単価						円／m2

1次単価表

単価使用年月	2020.03
歩掛適用年月	2020.03
労務調整係数	1.000-00000　0.0　0

単　8号	ﾙｰﾌｨﾝｸﾞ敷設		単位	m2	単位数量	100	単価	

名称・規格	条件	単位	数量	単価	金額	摘要
底面工		m2	100			単　23号
路盤紙 ｸﾗﾌﾄ紙系		m2	120			
砂 ｸｯｼｮﾝ用		m3	10			
合計						
単価						円／m2

1次単価表

単価使用年月	2020.03
歩掛適用年月	2020.03
労務調整係数	1.000-00000　0.0　0

単　9号	吊鉄筋	丸鋼材料規格･径:SS400　φ44mm	単位	t	単位数量	1	単価	

名称・規格	条件	単位	数量	単価	金額	摘要
吊鉄筋･吊ﾊﾞｰ[手間のみ] ｸﾚｰﾝ抜き		t	1			
構造用丸鋼 SS400 径44		t	1			
合計						
単価						円／t

1次単価表

単価使用年月	2020.03
歩掛適用年月	2020.03
労務調整係数	1.000-00000　0.0　0

単　10号	鉄筋	鉄筋材料規格･径:SD345 D13	単位	t	単位数量	1	単価	

名称・規格	条件	単位	数量	単価	金額	摘要
鉄筋工[市場単価]	SD345 D13,一般構造物,10t未満,無,無,無,無,補正無(鉄筋割合10%未満含む),補正無(一般構造物)	t	1			単　24号
合計						
単価						円／t

１次単価表

単価使用年月	2020.03
歩掛適用年月	2020.03
労務調整係数	1.000-00000　0.0　0

単　11号	鋼管杭 φ700×19mm L=8.5m SKK490		単位	本	単位数量	1	単価	

名称・規格	条件	単位	数量	単価	金額	摘要
鋼管杭 φ700×19mm L=8.5m SKK490		本	1			単　25号
合計						
単価						円／本

１次単価表

単価使用年月	2020.03
歩掛適用年月	2020.03
労務調整係数	1.000-00000　0.0　0

単　12号	電気防食		単位	箇所	単位数量	1	単価	

名称・規格	条件	単位	数量	単価	金額	摘要
取付金具製作		個	4			単　26号
取付金具製作 ｸﾚｰﾝ抜き		個	4			単　27号
電位測定装置取付 簡易型SUS304		個	1			単　28号
陽極取付 既存構造物等を基地として作業できる場合		個	2			単　29号
合計						
単価						円／箇所

1次単価表

単価使用年月	2020.03
歩掛適用年月	2020.03
労務調整係数	1.000-00000　0.0　0

単　13号	消波根固ﾌﾞﾛｯｸ製作 実質量8.078t 18-8-40(高炉) W/C≦60%		単位	個	単位数量	1	単価	
名称・規格		条件	単位	数量	単価	金額	摘要	
異形ﾌﾞﾛｯｸ製作		8.078t,鋼製型枠,30t未満,24.74m2,一般養生を行う,3.512m3,標準,ﾗﾌﾃﾚｰﾝｸﾚｰﾝ,(油圧伸縮ｼﾞﾌﾞ型)25t吊,ﾗﾌﾃ	個	1			単　30号	
合計								
単価							円／個	

1次単価表

単価使用年月	2020.03
歩掛適用年月	2020.03
労務調整係数	1.000-00000　0.0　0

単　14号	根固ﾌﾞﾛｯｸ運搬据付 海上一連方式 据付 8.078t		単位	個	単位数量	1	単価	
名称・規格		条件	単位	数量	単価	金額	摘要	
ﾌﾞﾛｯｸ運搬据付･仮置(海上一連)		据付(乱積),8.078t/個,標準,起重機船(非航旋回),鋼D 150t吊,鋼D 700PS型,1,000t,4km,玉掛･玉外のどちら	個	1			単　31号	
合計								
単価							円／個	

１次単価表

単価使用年月	2020.03
歩掛適用年月	2020.03
労務調整係数	1.000-00000　0.0　0

単　15号	大型ﾌﾞﾛｯｸ据付･仮置 海上一連方式 非航旋回起重機船 据付		単位	個	単位数量	1	単価	

名称・規格	条件	単位	数量	単価	金額	摘要
ﾌﾞﾛｯｸ据付(1ｽｲﾝｸﾞ)		個	1			単　32号
合計						
単価						円／個

１次単価表

単価使用年月	2020.03
歩掛適用年月	2020.03
労務調整係数	1.000-00000　0.0　0

単　16号	灯浮標撤去		単位	基	単位数量	1	単価	

名称・規格	条件	単位	数量	単価	金額	摘要
灯浮標撤去工[手間のみ] ｸﾚｰﾝ抜き		基	1			
合計						
単価						円／基

１次単価表

単価使用年月	2020.03
歩掛適用年月	2020.03
労務調整係数	1.000-00000　0.0　0

単　17号	ﾌﾞﾛｯｸ撤去		単位	基	単位数量	1	単価	
名称・規格		条件	単位	数量	単価	金額	摘要	
ﾌﾞﾛｯｸ撤去,据付･仮置(海上一連)			基	1			単　33号	
合計								
単価							円／基	

１次単価表

単価使用年月	2020.03
歩掛適用年月	2020.03
労務調整係数	1.000-00000　0.0　0

単　18号	安全監視船 標識灯S3		単位	日	単位数量	1	単価	
名称・規格		条件	単位	数量	単価	金額	摘要	
間接費（交通船運転）			日	1			単　34号	
合計								
単価							円／日	

2次単価表

単価使用年月	2020.03
歩掛適用年月	2020.03
労務調整係数	1.000-00000　0.0　0

単　19号	ｸﾞﾗﾌﾞ浚渫	普通地盤,標準外,鋼D 2.5m3,ｽﾊﾟｯﾄﾞ式,無し,鋼D 600PS型,無し,砂質土砂,10～30未満,普通,普通,15m未満	単位	m3	単位数量	428	単価	

名称・規格	条件	単位	数量	単価	金額	摘要
ｸﾞﾗﾌﾞ浚渫船(普通地盤用) (ｽﾊﾟｯﾄﾞ式)鋼D 2.5m3	運転1日当り,標準,標準,10時間	日	1			単　35号
引船(ｸﾞﾗﾌﾞ浚渫船(ｽﾊﾟｯﾄﾞ式)) 鋼D 600PS型	運転1日当り	日	1			単　36号
雑材料 全体の%		式	1			
合計						
単価						円／m3

２次単価表

単価使用年月	2020.03
歩掛適用年月	2020.03
労務調整係数	1.000-00000　0.0　0

単　20号	捨石投入	30%,標準,10m未満,1,000m3未満	単位	m3	単位数量	1,000	単価	

名称・規格	条件	単位	数量	単価	金額	摘要
捨石		m3	1,300			
潜水士船 D 180PS型 3～5t吊	運転1日当り	日	2.89			単　37号
雑材料 全体の%		式	1			
合計						
単価						円／m3

２次単価表

単価使用年月	2020.03
歩掛適用年月	2020.03
労務調整係数	1.000-00000　0.0　0

単　21号	捨石本均し･荒均し(水中)	無し,本均し,±5cm,200～1,000kg/個未満,普通,800m2未満,潮待ち部以外,10m未満,無し	単位	m2	単位数量	10.3	単価	

名称・規格	条件	単位	数量	単価	金額	摘要
潜水士船 D 180PS型 3～5t吊	運転1日当り	日	1			単　37号
雑材料 全体の%		式	1			
合計						
単価						円／m2

２次単価表

単価使用年月	2020.03
歩掛適用年月	2020.03
労務調整係数	1.000-00000　0.0　0

単　22号	捨石本均し･荒均し(水中)	無し,荒均し,±30cm,200～1,000kg/個未満,普通,800m2未満,潮待ち部以外,10m未満,無し	単位	m2	単位数量	21.1	単価	

名称・規格	条件	単位	数量	単価	金額	摘要
潜水士船 D 180PS型 3～5t吊	運転1日当り	日	1			単　37号
雑材料 全体の%		式	1			
合計						
単価						円／m2

２次単価表

単価使用年月	2020.03
歩掛適用年月	2020.03
労務調整係数	1.000-00000　0.0　0

単　23号	底面工		単位	m2	単位数量	100	単価	

名称・規格	条件	単位	数量	単価	金額	摘要
底面工[材工共]		m2	100			
合計						
単価						円／m2

２次単価表

単価使用年月	2020.03
歩掛適用年月	2020.03
労務調整係数	1.000-00000　0.0　0

単　24号	鉄筋工[市場単価]	SD345 D13,一般構造物,10t未満,無,無,無,無,補正無(鉄筋割合10%未満含む),補正無(一般構造物)	単位	t	単位数量	1	単価	

名称・規格	条件	単位	数量	単価	金額	摘要
鉄筋ｺﾝｸﾘｰﾄ用棒鋼 SD345 D13		t	1.03			
鉄筋工 加工･組立共 一般構造物		t	1			
諸雑費(まるめ)		式	1			
合計						
単価						円／t

２次単価表

単価使用年月	2020.03
歩掛適用年月	2020.03
労務調整係数	1.000-00000　0.0　0

単　25号	鋼管杭 φ700×19mm L=8.5m SKK490		単位	本	単位数量	1	単価	

名称・規格	条件	単位	数量	単価	金額	摘要
鋼管杭 SKK400		t	2.43			
鋼管杭･鋼管矢板 肉厚ｴｷｽﾄﾗ 19mm		t	2.43			
鋼管杭 規格ｴｷｽﾄﾗ ﾍﾞｰｽSKK400 SKK490･SKY490		t	2.43			
鋼管杭･鋼管矢板 地域ｴｷｽﾄﾗ 四国 陸上18m以下		t	2.77			
鋼管杭･鋼管矢板 重防食ｳﾚﾀﾝ被覆鋼管杭 鋼管矢板ｴｷｽﾄﾗ 全周 塗覆装長3～5m未満		m2	7.4			
鋼管杭･鋼管矢板 付属品価格 吊金具(管本体取付含む)		kg	12.47			
鋼管杭･鋼管矢板 突起(ﾘﾌﾞ)付ｴｷｽﾄﾗ 突起(ﾘﾌﾞ)付鋼管(片面)加算額		t	0.014			
厚板 無規格 12～25×定尺 高炉 先物		t	0.318			
鋼板 規格ｴｷｽﾄﾗ ﾍﾞｰｽ無規格 溶接構造用 SM490A t≦50		t	0.318			
鋼板 寸法ｴｷｽﾄﾗ 幅ｴｷｽﾄﾗ ﾍﾞｰｽ中板1200≦W ≦1500 厚板1500≦W≦2000 300mm端数ﾋﾟｯﾁ		t	0.318			
鋼板 寸法ｴｷｽﾄﾗ 長さｴｷｽﾄﾗ ﾍﾞｰｽ中板3≦L ≦6 厚板6≦L≦12 短尺 3m･端数ﾋﾟｯﾁ		t	0.318			
鋼板 寸法ｴｷｽﾄﾗ 厚みｴｷｽﾄﾗ ﾍﾞｰｽ中板3≦t ≦6 厚板12≦t≦25 25＜t≦50 5mmﾋﾟｯﾁ		t	0.318			

２次単価表

単価使用年月	2020.03
歩掛適用年月	2020.03
労務調整係数	1.000-00000　0.0　0

単　25号	鋼管杭 φ700×19mm L=8.5m SKK490		単位	本	単位数量	1	単価	

名称・規格	条件	単位	数量	単価	金額	摘要
鋼管杭･鋼管矢板 付属品価格 丸蓋･十字 二十字補強等溶接費		m	4.9			
諸雑費(まるめ)		式	1			
合計						
単価						円／本

２次単価表

単価使用年月	2020.03
歩掛適用年月	2020.03
労務調整係数	1.000-00000　0.0　0

単　26号	取付金具製作		単位	個	単位数量	30	単価	

名称・規格	条件	単位	数量	単価	金額	摘要
電気防食工 取付金具製作		組	30			単　38号
合計						
単価						円／個

２次単価表

単価使用年月	2020.03
歩掛適用年月	2020.03
労務調整係数	1.000-00000　0.0　0

単　27号	取付金具製作 ｸﾚｰﾝ抜き		単位	個	単位数量	30	単価	

名称・規格	条件	単位	数量	単価	金額	摘要
電気防食工 取付金具製作 ｸﾚｰﾝ抜き		組	30			単　39号
合計						
単価						円／個

２次単価表

単価使用年月	2020.03
歩掛適用年月	2020.03
労務調整係数	1.000-00000　0.0　0

単　28号	電位測定装置取付 簡易型SUS304		単位	個	単位数量	2	単価	
名称・規格		条件	単位	数量	単価	金額	摘要	
電位測定端子 簡易型 SUS304			個	2				
電気防食工 電位測定装置取付(端子板)			個	2			単　40号	
合計								
単価							円／個	

２次単価表

単価使用年月	2020.03
歩掛適用年月	2020.03
労務調整係数	1.000-00000　0.0　0

単　29号	陽極取付 既存構造物等を基地として作業できる場合		単位	個	単位数量	18	単価	
名称・規格		条件	単位	数量	単価	金額	摘要	
電気防食用ｱﾙﾐ合金陽極 耐用50年型 発生電流2.5A			本	18				
電気防食工 陽極取付 ｱﾙﾐ合金陽極ｸﾚｰﾝ込み			個	18			単　41号	
合計								
単価							円／個	

2次単価表

単価使用年月	2020.03
歩掛適用年月	2020.03
労務調整係数	1.000-00000　0.0　0

単　30号	異形ﾌﾞﾛｯｸ製作	8.078t,鋼製型枠,30t未満,24.74m2,一般養生を行う,3.512m3,標準,ﾗﾌﾃﾚｰﾝｸﾚｰﾝ,(油圧伸縮ｼﾞﾌﾞ型)25t吊,ﾗﾌﾃ	単位	個	単位数量	10	単価	

名称・規格	条件	単位	数量	単価	金額	摘要
ﾚﾃﾞｨｰﾐｸｽﾄｺﾝｸﾘｰﾄ 18-8-40(高炉) W/C≦60%		m3	35.47			
鋼製型枠賃料 30t未満		m2	247.4			
鉄筋(異形) SD345 D25		kg	744.19			
鉄筋(異形) SD345 D16		kg	183.7			
鉄筋加工組立 一般構造物		kg	909.7			
土木一般世話役		人				
特殊作業員		人				
普通作業員		人				
ﾗﾌﾃﾚｰﾝｸﾚｰﾝ(排出ｶﾞｽ対策型) (油圧伸縮ｼﾞﾌﾞ型)25t吊		日	1.24			単　42号
ﾗﾌﾃﾚｰﾝｸﾚｰﾝ(排出ｶﾞｽ対策型) (油圧伸縮ｼﾞﾌﾞ型)50t吊		日	0.92			単　43号
雑材料 労務費の%		式	1			
合計						

２次単価表

単価使用年月	2020.03
歩掛適用年月	2020.03
労務調整係数	1.000-00000　0.0　0

単　30号	異形ﾌﾞﾛｯｸ製作	8.078t,鋼製型枠,30t未満,24.74m2,一般養生を行う,3.512m3,標準,ﾗﾌﾃﾚｰﾝｸﾚｰﾝ,(油圧伸縮ｼﾞﾌﾞ型)25t吊,ﾗﾌﾃ	単位	個	単位数量	10	単価	

名称・規格	条件	単位	数量	単価	金額	摘要
単価						円／個

２次単価表

単価使用年月	2020.03
歩掛適用年月	2020.03
労務調整係数	1.000-00000　0.0　0

単　31号	ﾌﾞﾛｯｸ運搬据付･仮置(海上一連)	据付(乱積),8.078t/個,標準,起重機船(非航旋回),鋼D 150t吊,鋼D 700PS型,1,000t,4km,玉掛･玉外のどちら	単位	個	単位数量	28	単価	

名称・規格	条件	単位	数量	単価	金額	摘要
起重機船(非航旋回) 鋼D 150t吊	運転1日当り,標準,6時間	日	1			単　44号
引船 鋼D 700PS型	運転1日当り,標準,2時間,8時間	日	1			単　45号
潜水士船 D 180PS型 3～5t吊	運転1日当り	日	0.8			単　37号
とび工		人				
普通作業員		人				
雑材料 全体の%		式	1			
合計						
単価						円／個

２次単価表

単価使用年月	2020.03
歩掛適用年月	2020.03
労務調整係数	1.000-00000　0.0　0

単　32号	ﾌﾞﾛｯｸ据付(1ｽｲﾝｸﾞ)		単位	個	単位数量	7	単価	

名称・規格	条件	単位	数量	単価	金額	摘要
起重機船(非航旋回) 鋼D 250t吊	運転1日当り,標準,6時間	日	1			単　46号
引船 鋼D 1000PS型	運転1日当り,標準,2時間,8時間	日	1			単　47号
潜水士船 D 180PS型 3～5t吊	運転1日当り	日	0.8			単　37号
とび工		人				
普通作業員		人				
雑材料 全体の%		式	1			
合計						
単価						円／個

２次単価表

単価使用年月	2020.03
歩掛適用年月	2020.03
労務調整係数	1.000-00000　0.0　0

単　33号	ﾌﾞﾛｯｸ撤去,据付･仮置(海上一連)		単位	基	単位数量	46	単価	

名称・規格	条件	単位	数量	単価	金額	摘要
起重機船(非航旋回) 鋼D 150t吊	運転1日当り,標準,6時間	日	1			単　44号
引船 鋼D 700PS型	運転1日当り,標準,2時間,8時間	日	1			単　45号
潜水士船 D 180PS型 3～5t吊	運転1日当り	日	1			単　37号
とび工		人				
普通作業員		人				
雑材料 全体の%		式	1			
合計						
単価						円／基

２次単価表

単価使用年月	2020.03
歩掛適用年月	2020.03
労務調整係数	1.000-00000　0.0　0

単　34号	間接費（交通船運転）		単位	日	単位数量	100	単価	

名称・規格	条件	単位	数量	単価	金額	摘要
高級船員		人				
普通作業員		人				
交通船[鋼製] D 50PS型 4.9GT	機械条件:供用　持込	供用日				
諸雑費(まるめ)		式	1			
合計						
単価						円／日

3次単価表

単価使用年月	2020.03
歩掛適用年月	2020.03
労務調整係数	1.000-00000　0.0　0

単　35号	ｸﾞﾗﾌﾞ浚渫船(普通地盤用) (ｽﾊﾟｯﾄﾞ式)鋼D 2.5m3	運転1日当り,標準,標準,10時間	単位	日	単位数量	1	単価	

名称・規格	条件	単位	数量	単価	金額	摘要
重油A		L	269			
船団長		人				
高級船員		人				
普通船員		人				
ｸﾞﾗﾌﾞ浚渫船(普通)ｽﾊﾟｯﾄﾞ方式[ﾃﾞｨｰｾﾞﾙ式] D 2.5m3	機械条件:運転時間当り損料	時間				
ｸﾞﾗﾌﾞ浚渫船(普通)ｽﾊﾟｯﾄﾞ方式[ﾃﾞｨｰｾﾞﾙ式] D 2.5m3	機械条件:供用日当り損料	日	1.65			
合計						
単価						円／日

3次単価表

単価使用年月	2020.03
歩掛適用年月	2020.03
労務調整係数	1.000-00000　0.0　0

単　36号	引船(ｸﾞﾗﾌﾞ浚渫船(ｽﾊﾟｯﾄﾞ式)) 鋼D 600PS型	運転1日当り	単位	日	単位数量	1	単価	

名称・規格	条件	単位	数量	単価	金額	摘要
重油A		L	137			
高級船員		人				
普通船員		人				
引船[鋼製] D 600PS型	機械条件:運転時間当り損料	時間				
引船[鋼製] D 600PS型	機械条件:供用日当り損料	日	1.65			
合計						
単価						円／日

3次単価表

単価使用年月	2020.03
歩掛適用年月	2020.03
労務調整係数	1.000-00000　0.0　0

単　37号	潜水士船 D 180PS型 3～5t吊	運転1日当り	単位	日	単位数量	1	単価	

名称・規格	条件	単位	数量	単価	金額	摘要
軽油 免税		L	86			
潜水世話役		人				
潜水士		人				
潜水連絡員		人				
潜水送気員		人				
潜水士船 D 180PS型 3～5t吊	機械条件:運転日当り損料	日	1			
潜水士船 D 180PS型 3～5t吊	機械条件:供用日当り損料	日	1.65			
合計						
単価						円／日

３次単価表

単価使用年月	2020.03
歩掛適用年月	2020.03
労務調整係数	1.000-00000　0.0　0

単　38号	電気防食工 取付金具製作		単位	組	単位数量	1	単価	

名称・規格	条件	単位	数量	単価	金額	摘要
電気防食工 取付金具製作[材工共]		組	1			
合計						
単価						円／組

３次単価表

単価使用年月	2020.03
歩掛適用年月	2020.03
労務調整係数	1.000-00000　0.0　0

単　39号	電気防食工 取付金具製作 ｸﾚｰﾝ抜き		単位	組	単位数量	1	単価	

名称・規格	条件	単位	数量	単価	金額	摘要
電気防食工 取付金具製作[手間のみ] ｸﾚｰﾝ抜き		組	1			
合計						
単価						円／組

３次単価表

単価使用年月	2020.03
歩掛適用年月	2020.03
労務調整係数	1.000-00000　0.0　0

単　40号	電気防食工 電位測定装置取付(端子板)		単位	個	単位数量	1	単価	
名称・規格		条件	単位	数量	単価	金額	摘要	
電気防食工 電位測定装置取付[手間のみ] 電位測定装置取付(端子板)			個	1				
合計								
単価							円／個	

３次単価表

単価使用年月	2020.03
歩掛適用年月	2020.03
労務調整係数	1.000-00000　0.0　0

単　41号	電気防食工 陽極取付 ｱﾙﾐ合金陽極ｸﾚｰﾝ込み		単位	個	単位数量	1	単価	
名称・規格		条件	単位	数量	単価	金額	摘要	
電気防食工 陽極取付[手間のみ] ｱﾙﾐ合金陽極 ｸﾚｰﾝ込み			個	1				
合計								
単価							円／個	

３次単価表

単価使用年月	2020.03
歩掛適用年月	2020.03
労務調整係数	1.000-00000　0.0　0

単　42号	ﾗﾌﾃﾚｰﾝｸﾚｰﾝ(排出ｶﾞｽ対策型) (油圧伸縮ｼﾞﾌﾞ型)25t吊		単位	日	単位数量	1	単価	
名称・規格		条件	単位	数量	単価	金額	摘要	
ﾗﾌﾃﾚｰﾝｸﾚｰﾝ[油圧伸縮ｼﾞﾌﾞ型] 25t吊			日	1				
合計								
単価							円／日	

３次単価表

単価使用年月	2020.03
歩掛適用年月	2020.03
労務調整係数	1.000-00000　0.0　0

単　43号	ﾗﾌﾃﾚｰﾝｸﾚｰﾝ(排出ｶﾞｽ対策型) (油圧伸縮ｼﾞﾌﾞ型)50t吊		単位	日	単位数量	1	単価	
名称・規格		条件	単位	数量	単価	金額	摘要	
ﾗﾌﾃﾚｰﾝｸﾚｰﾝ[油圧伸縮ｼﾞﾌﾞ型] 50t吊			日	1				
合計								
単価							円／日	

3次単価表

単価使用年月	2020.03
歩掛適用年月	2020.03
労務調整係数	1.000-00000　0.0　0

単　44号	起重機船(非航旋回) 鋼D 150t吊	運転1日当り,標準,6時間	単位	日	単位数量	1	単価	

名称・規格	条件	単位	数量	単価	金額	摘要
重油A		L	464			
船団長		人				
高級船員		人				
普通船員		人				
起重機船[旋回･ﾃﾞｨｰｾﾞﾙ式] D 150t吊	機械条件:運転時間当り損料	時間				
起重機船[旋回･ﾃﾞｨｰｾﾞﾙ式] D 150t吊	機械条件:供用日当り損料	日	1.65			
合計						
単価						円／日

3次単価表

単価使用年月	2020.03
歩掛適用年月	2020.03
労務調整係数	1.000-00000　0.0　0

単　45号	引船 鋼D 700PS型	運転1日当り,標準,2時間,8時間	単位	日	単位数量	1	単価	

名称・規格	条件	単位	数量	単価	金額	摘要
重油A		L	160			
高級船員		人				
普通船員		人				
引船[鋼製] D 700PS型	機械条件:運転時間当り損料	時間				
引船[鋼製] D 700PS型	機械条件:供用日当り損料	日	1.65			
合計						
単価						円／日

3次単価表

単価使用年月	2020.03
歩掛適用年月	2020.03
労務調整係数	1.000-00000　0.0　0

単　46号	起重機船(非航旋回) 鋼D 250t吊	運転1日当り,標準,6時間	単位	日	単位数量	1	単価	

名称・規格	条件	単位	数量	単価	金額	摘要
重油A		L	844			
船団長		人				
高級船員		人				
普通船員		人				
起重機船[旋回･ﾃﾞｨｰｾﾞﾙ式] D 250t吊	機械条件:運転時間当り損料	時間				
起重機船[旋回･ﾃﾞｨｰｾﾞﾙ式] D 250t吊	機械条件:供用日当り損料	日	1.65			
合計						
単価						円／日

3次単価表

単価使用年月	2020.03
歩掛適用年月	2020.03
労務調整係数	1.000-00000　0.0　0

単　47号	引船 鋼D 1000PS型	運転1日当り,標準,2時間,8時間	単位	日	単位数量	1	単価	

名称・規格	条件	単位	数量	単価	金額	摘要
重油A		L	228			
高級船員		人				
普通船員		人				
引船[鋼製] D 1,000PS型	機械条件:運転時間当り損料	時間				
引船[鋼製] D 1,000PS型	機械条件:供用日当り損料	日	1.65			
合計						
単価						円／日

機労材集計リスト（機械）

工事名	Ｒ１徳土　鳴門海岸　鳴・鳴門土佐泊浦　人工リーフ標識工事（２ ）					
単価コード	名　称	規　格	単位	数量	金額	摘要
L301010270	ﾗﾌﾃﾚｰﾝｸﾚｰﾝ[油圧伸縮ｼﾞﾌﾞ型]	25t吊	日	3.968	169,830	
L301010300	ﾗﾌﾃﾚｰﾝｸﾚｰﾝ[油圧伸縮ｼﾞﾌﾞ型]	50t吊	日	2.944	223,744	
L302050010	鋼製型枠賃料	30t未満	m2	791.68	779,804	
M000903010	ｺﾝｸﾘｰﾄﾎﾟﾝﾌﾟ車[ﾄﾗｯｸ架装･ﾌﾞｰﾑ式]	圧送能力 90～110m3/h	供用日	1.117	57,848	
M003104002	交通船[鋼製]	D 50PS型 4.9GT	供用日	58.5	267,345	
M300120000	ｸﾞﾗﾌﾞ浚渫船(普通)ｽﾊﾟｯﾄﾞ方式[ﾃﾞｨｰｾﾞﾙ式]	D 2.5m3	日	3.542	609,374	
M300120000	ｸﾞﾗﾌﾞ浚渫船(普通)ｽﾊﾟｯﾄﾞ方式[ﾃﾞｨｰｾﾞﾙ式]	D 2.5m3	時間	17.177	319,502	
M300550000	起重機船[旋回･ﾃﾞｨｰｾﾞﾙ式]	D 150t吊	日	1.921	416,983	
M300550000	起重機船[旋回･ﾃﾞｨｰｾﾞﾙ式]	D 150t吊	時間	6.987	190,760	
M300570000	起重機船[旋回･ﾃﾞｨｰｾﾞﾙ式]	D 250t吊	日	0.235	90,985	
M300570000	起重機船[旋回･ﾃﾞｨｰｾﾞﾙ式]	D 250t吊	時間	0.857	41,657	
M301120000	引船[鋼製]	D 600PS型	日	3.542	122,937	
M301120000	引船[鋼製]	D 600PS型	時間	4.294	16,103	
M301130000	引船[鋼製]	D 700PS型	日	1.921	76,479	
M301130000	引船[鋼製]	D 700PS型	時間	2.329	10,015	
M301150000	引船[鋼製]	D 1,000PS型	日	0.235	13,270	
M301150000	引船[鋼製]	D 1,000PS型	時間	0.285	1,734	

機労材集計リスト（機械）

工事名	Ｒ１徳土　鳴門海岸　鳴・鳴門土佐泊浦　人工リーフ標識工事（２ ）					
単価コード	名　称	規　格	単位	数量	金額	摘要
M301295000	潜水土船	D 180PS型 3～5t吊	日	54.163	588,848	
	合計額				3,997,218	

見積単価一覧表

工事名	Ｒ１徳土　鳴門海岸　鳴・鳴門土佐泊浦　人工リーフ標識工事（２）				
名　　称	規　　格		単 位	単　　価	備　　考
材　料　費	捨石	200～400kg/個	m3	3,350	
材　料　費	標識灯	RSL-P352S型	基	4,800,000	
施　工　費	底面工	［材工共］	m2	470	
材　料　費	路盤紙	ｸﾗﾌﾄ紙系	m2	27	
施　工　費	吊鉄筋･吊ﾊﾞｰ	［手間のみ］ ｸﾚｰﾝ抜き	t	64,000	
材　料　費	鋼管杭	SKK400	t	144,000	
材　料　費	鋼管杭･鋼管矢板	肉厚ｴｷｽﾄﾗ 19mm	t	4,000	
材　料　費	鋼管杭	規格ｴｷｽﾄﾗ ﾍﾞｰｽSKK400 SKK490･SKY490	t	14,000	
材　料　費	鋼管杭･鋼管矢板	地域ｴｷｽﾄﾗ 四国 陸上18m以下	t	1,500	
材　料　費	鋼管杭･鋼管矢板	重防食ｳﾚﾀﾝ被覆鋼管杭 鋼管ｴｷｽﾄﾗ 全周 塗覆装長3～5m未満	m2	31,000	
材　料　費	鋼管杭･鋼管矢板	付属品価格 吊金具(管本体取付含む)	kg	840	
材　料　費	鋼管杭･鋼管矢板	突起(ﾘﾌﾞ)付ｴｷｽﾄﾗ 突起(ﾘﾌﾞ)付鋼管(片面)加算額	t	12,000	
材　料　費	厚板	無規格 12～25×定尺 高炉 先物	t	118,000	ﾌﾗﾝｼﾞ部
材　料　費	鋼板	規格ｴｷｽﾄﾗ ﾍﾞｰｽ無規格 溶接構造用 SM490A t≦50	t	12,000	ﾌﾗﾝｼﾞ部
材　料　費	鋼板	寸法ｴｷｽﾄﾗ 幅ｴｷｽﾄﾗ ﾍﾞｰｽ中板1200≦W≦1500 厚板1500≦W≦2000 300mm端数ﾋﾟｯﾁ	t	1,000	ﾌﾗﾝｼﾞ部
材　料　費	鋼板	寸法ｴｷｽﾄﾗ 長さｴｷｽﾄﾗ ﾍﾞｰｽ中板3≦L≦6 厚板6≦L≦12 3m･端数ﾋﾟｯﾁ	t	500	ﾌﾗﾝｼﾞ部
材　料　費	鋼板	寸法ｴｷｽﾄﾗ 厚みｴｷｽﾄﾗ ﾍﾞｰｽ中板3≦t≦6 厚板12≦t≦25 5mmﾋﾟｯﾁ	t	1,000	ﾌﾗﾝｼﾞ部

見積単価一覧表

工事名	Ｒ１徳土　鳴門海岸　鳴・鳴門土佐泊浦　人工リーフ標識工事（２）				
名　　称	規　　格		単 位	単　　価	備　　考
材　料　費	鋼管杭･鋼管矢板	付属品価格 丸蓋･十字 二十字補強等溶接費	m	3,600	ﾌﾗﾝｼﾞ部
施　工　費	取付金具製作	電気防食工 取付金具製作	個	1,000	
施　工　費	取付金具製作	電気防食工 取付金具製作 ｸﾚｰﾝ抜き	個	1,550	
材　料　費	電位測定端子	簡易型 SUS304	個	8,250	
施　工　費	電位測定装置取付	電気防食工 電位測定装置取付(端子板)	個	21,500	
材　料　費	電気防食用ｱﾙﾐ合金陽極	耐用50年型 発生電流2.5A	本	257,000	
施　工　費	陽極取付	電気防食工 陽極取付 ｱﾙﾐ合金陽極ｸﾚｰﾝ込み	個	17,500	
施　工　費	灯浮標撤去	灯浮標撤去工[手間のみ] ｸﾚｰﾝ抜き	基	137,000	

数量総括表

施行区域　　鳴門海岸千鳥ヶ浜工区
施工箇所　　標識灯：S3

工　種	種　別	名　称	規　格	単位	数　量	摘　要
土　工	床掘		砂質土砂 N=10～30未満	m^3	919.1	
	基礎捨石		200～400kg/個	m^3	428.6	
		同上本均し	水中±5cm	m^2	39.7	
		同上荒均し	水中±30cm	m^2	300.6	
基礎工	基礎ブロック	コンクリート	σck=18N/mm^2	m^3	56.2	
		型枠	一般型枠	m^2	42.4	
		底面ルーフィング		m^2	28.1	
		吊鉄筋	SS400　φ44mm	kg	284.6	L=2.99m
		鉄　筋	D13 SD345	kg	633.6	
本体工	鋼管杭	鋼管杭本体	SKK490	t	2.43	φ700×19 L=8.50m
		付属金具	SM490	t	0.34	
			SS400	t	0.14	
		J形ｱﾝｶｰﾎﾞﾙﾄ	M24×L450	本	4.00	ネジ長190
		六角ﾅｯﾄ	1種SS400	個	12.00	
		同上取付		式	1.00	
		重防食被覆	ウレタンエラストマー被覆	m2	7.40	
	標体	標識灯		基	1.00	
根固工		根固ブロック製作	8t型	個	32	
据付工		基礎ブロック	W=132.8t	個	1	鋼管杭、標体含む
		根固ブロック	8t型	個	32	
撤去工		既設灯浮標	浮体＋係留索 ｼﾝｶｰﾌﾞﾛｯｸ	基	1	

数　量　計　算　書

土工　　標識灯：S3

(1式当り数量)

名　称	規　格	算　式	数　量	単位
床掘	砂質土砂N=10～30未満	土工計算書より	919.1	m3
基礎捨石	200～400kg/個	1.942/6*(18.13*12.30+12.30*18.13+2*(12.30^2+18.13^2))-5.30*5.30*0.942	428.6	m3
同上本均し	水中±5cm	(5.30+0.50*2)^2	39.7	m2
同上荒均し	水中±30cm	18.13^2-5.30^2	300.6	m2
以上、後掲の土工算定図参照				

数　量　計　算　書

基礎工　　標識灯：S3

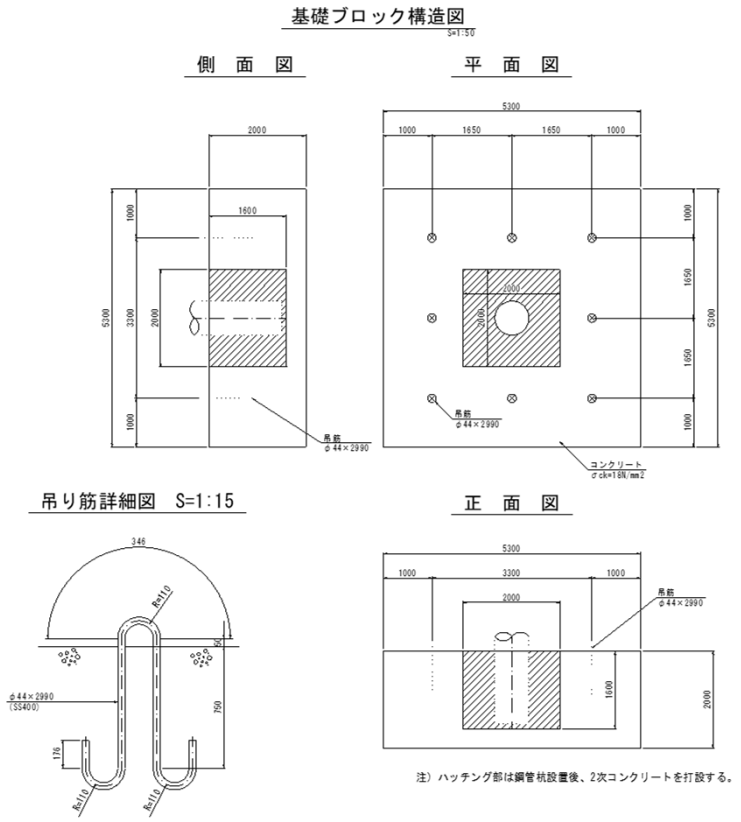

(1式当り数量)

名　称	規　格	算　式	数　量	単位
基礎ブロック				
コンクリート	σck=18N/mm2	5.30*5.30*2.00	56.2	m3
型枠	一般型枠	5.30*2.00*4	42.4	m2
底面ルーフィング		5.30*5.30	28.1	m2
吊鉄筋	SS400　φ44mm	11.9kg/m*2.990m×8	284.6	kg
鉄　筋	D13 SD345	基礎ブロック工詳細図より	633.6	kg

数　量　計　算　書

本体工　　標識灯：S3

(1式当り数量)

名　称	規　格	算　式	数　量	単位
鋼管杭				
鋼管杭本体	SKK490	8.5*0.286	2.43	t
付属金具	SM490	鋼管杭詳細図(1)より	0.34	t
	SS400	〃	0.14	t
J形ｱﾝｶｰﾎﾞﾙﾄ	M24×L450	〃	4.0	本
六角ﾅｯﾄ	1種SS400	〃	12.0	個
同上取付			1.0	式
重防食被覆	鋼管杭部	0.70*PI()*3.00-0.019*0.16*16-0.70*PI()*0.015	6.52	m2
(ウレタンエラストマー被覆)				
	リブ部	(2*(0.16*0.08-1/2*0.015^2-1/2*0.15*0.07)+(0.009*(0.01*2+√(0.15^2+0.07^2)+0.015*√2))*16	0.27	m2
	フランジ部	(0.90^2-0.70^2)*PI()/4*2-0.028^2*PI()/4*16*2-0.07*0.009*16+0.90*PI()*0.05	0.61	m2
		6.52+0.27+0.61	7.40	m2
標体	標識灯	標識灯一般図に示す規格以上とする。	1.00	基

数　量　計　算　書

根固工　　標識灯：S3

平面図

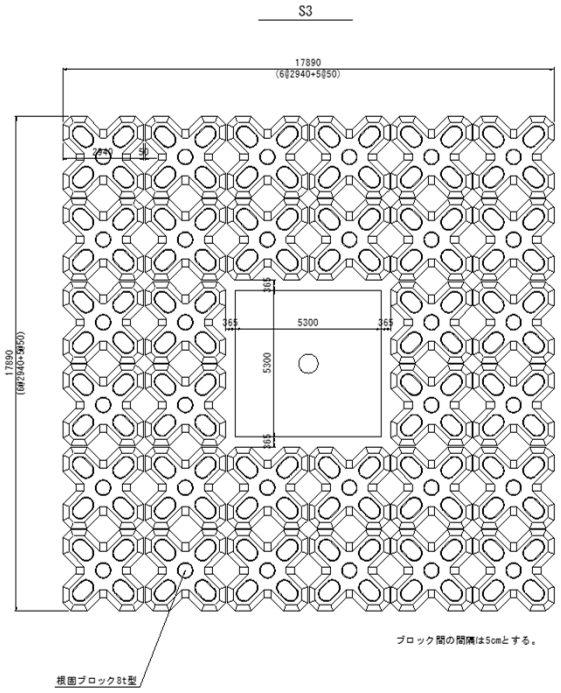

(1式当り数量)

名　称	規　格	算　式	数　量	単位
根固ブロック製作	8t型	根固ブロック配置図より	32.0	個

土　工　計　算　書

測点間距離：　　— m

測　　点	点間距離	床掘						備考
		断　面	平　均	数　量	断　面	平　均	数　量	
標識灯S3								
0.00		0.0						土工算定図
+ 4.21	4.21	55.1	27.55	116.0				〃
+ 16.51	12.30	55.1	55.10	677.7				〃
+ 21.06	4.55	0.0	27.55	125.4				〃
合　　計	21.06			919.1				